Специальное соединение

ООО «С-Грация»
Тел.: (495) 978-37-92
Тел/факс: (499)271-55-90
E-mail: postavka@s-graciya.ru
www.s-graciya.ru

Весь ассортимент специальных соединений

Тип EH-EMV

Металлический фитинг для защитного шланга для проводов с покрытием типа EW-PAP для отвода поверхностных токов.

Тип AT

Разъемный соединительный элемент для шланга для крепления защитный шлангов для проводов на шкафах распределительного устройства.

Преимущества

Специальные соединения

Специальные соединения — это специальные решения для защитных шлангов для проводов, имеющие покрытие из металлической оплетки. Для разъемных гофрированных труб со стандартной гофрировкой или закрытых стандартных защитных шлангов для проводов.

Отличительными признаками являются такие особые свойства, как делимость и отвод поверхностных токов.

- ✔ Делимость
- ✔ Отвод токов согласно принципам EMV
- ✔ Стабильная конструкция
- ✔ Индивидуальное изготовление

Возможность комбинирования

	EH-EMV	AT
EF	✘	✘
EW	✘	✔
EWF	✘	✔
EWS	✘	✔
EWX	✘	✔
EW-G	✘	❣
EW-HY	✘	✔
EW-LS	✘	✔
EW-PA	✘	✔
EW-PA-LS	✘	✔
EW-PA-UL	✘	✔
EW-PA-EX	✘	✔
EW-PAB	✘	✔
EW-PAE	✘	✔
EW-PAL	✘	✔
EW-PAP	✔	✘
EW-PP	✘	✔
EW-PRF	✘	✔
EW-TEF	✘	✔
EWT-PA	✘	✔
EWT-PP	✘	✔
EWX-LS	✘	✔
EWX-PA	✘	✔
EWX-PA-LS	✘	✔
EWX-PA-UL	✘	✔
EWX-PAE	✘	✔
EWX-PAE-LS	✘	✔
GF	✘	✘

✔ возможность комбинирования
✘ нет возможности комбинирования
❣ условная возможность комбинирования (снятие покрытия)

Специальное соединение

Сведения о материалах

	Материал	Диапазон температур [°C]			Степень защиты на гофрированном шланге	Степень пожарной опасности UL94	Без содержания галогенов	Без содержания фосфора	Без содержания кадмия	Без содержания асбеста	Без содержания свинца	Без содержания силикона	Соответствует RoHS
		min.	max.	Кратковре-менно									
EH-EMV	латунь никелированная				IP 40								✔
AT	полиамид PA6	-40	110	140		V0	✔	✔	✔	✔	✔	✔	✔

Тип EH-EMV

никелированная латунь

IP 40

Металлический фитинг для покрытого оболочкой защитного шланга для проводов типа EW-PAP. С помощью этого фитинга разряжается ток в оболочке кабеля на защитном шланге для проводов.

- Для применения с фитингами типа EMV

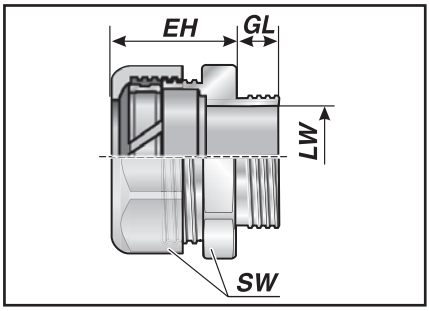

EH-EMV

тип	артикул	соединительная резьба	подходит для EW-PAP	LW мм	EH мм	GL мм	SW мм	кол./уп. шт.
EH-EMV 09	83521010	Pg 09	M12/P9	12,0	17,0	6,0	22	50
EH-EMV 11	83521012	Pg 11	M16/P11	15,5	18,0	6,0	27	50
EH-EMV 16	83521014	Pg 16	M20/P16(S)	18,5	20,0	7,0	31	50
EH-EMV 21	83521016	Pg 21	M25/P21(S)	24,0	23,0	7,0	40	25
EH-EMV 29	83521018	Pg 29	M32/P29(S)	33,0	26,0	7,0	48	25
EH-EMV 36	83521020	Pg 36	M40/P36	43,0	30,0	7,5	60/57	10
EH-EMV 48	83521022	Pg 48	M50/P48	54,0	32,0	11,0	78	5

Тип AT

-40–110°C
кратковременно 140°C

модифицированный полиамид 6

V0

Разъемный соединительный элемент для крепления защитных шлангов для проводов на шкафах распределительного устройства.
Подходят для распределительных шкафов с толщиной стенок 1,5–2,0 мм.

- Быстрый и легкий монтаж и демонтаж без применения инструмента.
- Шланги остаются поворачивающимися
- Компактная конструкция
- Ввод подготовленных к монтажу проводов через разъемное внутреннее и внешнее кольца

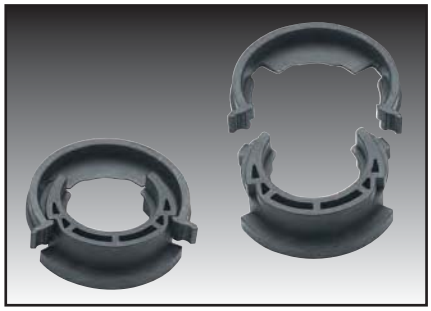

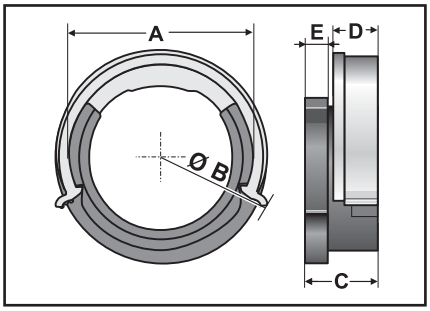

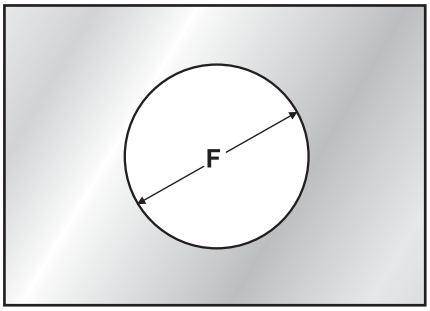

AT

тип	артикул	цвет	подходит для Murrflex	A мм	B мм	C мм	D мм	E мм	F мм	кол./уп. шт.
AT M20/P09	83651050	черный	M12/P9	20,2	35,0	16,0	9,5	5,0	20,5	50
AT M25/P11	83651052	черный	M16/P11	25,2	40,5	16,0	9,5	5,0	25,5	50
AT M32/P16	83651054	черный	M20/P16	32,2	48,0	17,2	10,3	5,4	32,5	50
AT M40/P21	83651056	черный	M25/P21	40,2	58,0	17,9	10,0	6,4	40,5	50
AT M50/P29	83651058	черный	M32/P29	50,2	68,0	17,9	10,0	6,4	50,5	25
AT M50/P36	83651060	черный	M40/P36	50,2	68,0	21,5	12,0	8,0	50,5	10
AT M63/P48	83651062	черный	M50/P48	63,2	82,0	24,8	15,3	8,0	63,5	10
AT M20/P09	83651010	серый	M12/P9	20,2	35,0	16,0	9,5	5,0	20,5	50
AT M25/P11	83651012	серый	M16/P11	25,2	40,5	16,0	9,5	5,0	25,5	50
AT M32/P16	83651014	серый	M20/P16	32,2	48,0	17,2	10,3	5,4	32,5	50
AT M40/P21	83651016	серый	M25/P21	40,2	58,0	17,9	10,0	6,4	40,5	50
AT M50/P29	83651018	серый	M32/P29	50,2	68,0	17,9	10,0	6,4	50,5	25
AT M50/P36	83651020	серый	M40/P36	50,2	68,0	21,5	12,0	8,0	50,5	10
AT M63/P48	83651022	серый	M50/P48	63,2	82,0	24,8	15,3	8,0	63,5	10

Оформить заказ

Перейти на сайт

Другие виды продукции

ООО «С-Грация»
Тел.: (495) 978-37-92
Тел/факс: (499)271-55-90
E-mail: postavka@s-graciya.ru
www.s-graciya.ru