Соединительный элемент для шланга m-jumbo

ООО «С-Грация»
Тел.: (495) 978-37-92
Тел/факс: (499)271-55-90
E-mail: postavka@s-graciya.ru
www.s-graciya.ru

Соединительный элемент для шланга m-jumbo

Весь ассортимент соединительных элементов для шлангов m-jumbo

Тип SA-Jumbo (фланцевый фитинг)

Прямой фланцевый фитинг для защитных шлангов для проводов Jumbo.

Тип KFW-Jumbo (фланцевый фитинг, изогнутый на 90°)

Прямоугольный фланцевый фитинг для защитных шлангов для проводов Jumbo.

Преимущества

Большие соединения

Соединения серии m-jumbo изготавливаются из высококачественного полиамида для больших шлангов с номинальным внутренним диаметром NW 70 и NW 95.

Соединение имеет степень защиты IP 52. При этом сохраняется возможность вращения шланга в соединении.

Благодаря применению дополнительного уплотнительного кольца можно легко повысить степень защиты до IP 65.

Защитный шланг для проводов легко крепится на соединительном элементе для шлангов с помощью двух полусфер.

Соединения обладают очень устойчивой формой и в то же время обеспечивают высокую прочность на вырывание.

- ✔ Простота монтажа
- ✔ Высокая степень защиты
- ✔ Сохранение возможности вращения шланга в соединении
- ✔ Варианты прямые и под углом 90°
- ✔ Высокая прочность на вырывание

Возможность комбинирования

	Соединительные элементы для шлангов от NW 70	
	SA-Jumbo	KFW-Jumbo
EF	✘	✘
EW	✔	✔
EWF	✔	✔
EWS	✔	✔
EWX	✔	✔
EW-G	✘	✘
EW-HY	✔	✔
EW-LS	✔	✔
EW-PA	✔	✔
EW-PA-LS	✔	✔
EW-PA-UL	✔	✔
EW-PA-EX	✔	✔
EW-PAB	✔	✔
EW-PAE	✔	✔
EW-PAL	✔	✔
EW-PAP	✘	✘
EW-PP	✔	✔
EW-PRF	✔	✔
EW-TEF	✔	✔
EWT-PA	✔	✔
EWT-PP	✔	✔
EWX-LS	✔	✔
EWX-PA	✔	✔
EWX-PA-LS	✔	✔
EWX-PA-UL	✔	✔
EWX-PAE	✔	✔
EWX-PAE-LS	✔	✔
GF	✘	✘

✔ возможность комбинирования
✘ нет возможности комбинирования

Соединительный элемент для шланга m-jumbo

Сведения о материалах

	Материал	Диапазон температур [°C]			Степень защиты на гофрированном шланге	Степень пожарной опасности UL94	Номер файла UL E148958	Без содержания галогенов	Без содержания фосфора	Без содержания кадмия	Без содержания асбеста	Без содержания свинца	Без содержания силикона	Соответствует RoHS
		min.	max.	Кратковременно										
SA-Jumbo	полиамид PA6	-40	110	140	IP 52 IP 65 с дополнительным уплотнительным кольцом	V0		✔	✔	✔	✔	✔	✔	✔
KFW-Jumbo	полиамид PA6	-40	110	140	IP 52 IP 65 с дополнительным уплотнительным кольцом	V0		✔	✔	✔	✔	✔	✔	✔

Соединительный элемент для шланга m-jumbo

Тип SA-Jumbo (фланцевый фитинг)

-40–110°C
кратковременно 140°C

модифицированный полиамид

V0

IP 52
IP 65 с прокладкой DS

Прямой фланцевый фитинг для защитного шланга Jumbo.

- Легкий монтаж с помощью разъемного кольца
- Размероустойчивое соединительное кольцо обеспечивает высокую прочность на разрыв
- Без прокладки → шланг вращается в соединении
- С прокладкой → высокая степень защиты
- В комплект поставки входит кольцо типа O для фланцевого корпуса

SA-Jumbo

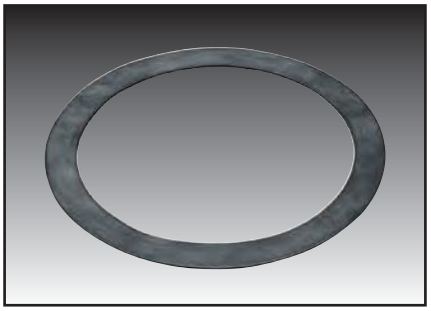

DS

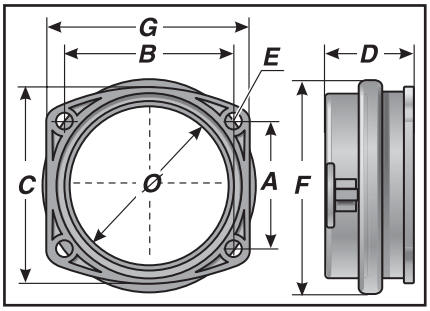

тип	артикул	цвет	подходит для Murrflex	A мм	B мм	C мм	D мм	E мм	F мм	G мм	Ø мм	кол./уп. шт.
SA 70	83681014	черный	70	60,0	80,0	94,0	52,0	7,5	106,0	96,0	70,0	1
SA 95	83681016	черный	95	74,0	108,0	126,0	52,0	7,5	132,0	126,0	95,0	1
SA 70	83681010	серый	70	60,0	80,0	94,0	52,0	7,5	106,0	96,0	70,0	1
SA 95	83681012	серый	95	74,0	108,0	126,0	52,0	7,5	132,0	126,0	95,0	1
прокладка для достижения степени защиты IP 65 (соединительный элемент для шланга/фитинг):												
DS 70	83101238											1
DS 95	83101240											1

Тип KFW-Jumbo (фланцевый фитинг, изогнутый на 90°)

-40–110°C
кратковременно 140°C

модифицированный полиамид

V0

IP 52
IP 65 с прокладкой DS

Изогнутый фланцевый фитинг для защитного шланга Jumbo.

- Легкий монтаж с помощью разъемного кольца
- Размероустойчивое соединительное кольцо обеспечивает высокую прочность на разрыв
- Без прокладки → шланг вращается в соединении
- С прокладкой → высокая степень защиты
- В комплект поставки входит кольцо типа O для фланцевого корпуса

KFW-Jumbo

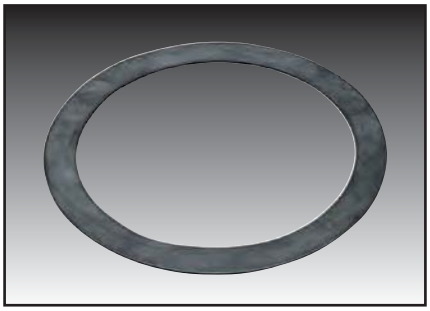

DS

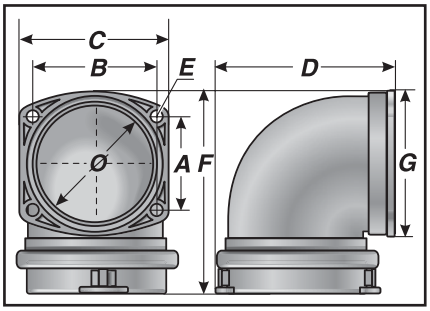

тип	артикул	цвет	подходит для Murrflex	A мм	B мм	C мм	D мм	E мм	F мм	G мм	Ø мм	кол./уп. шт.
KFW-70	83681213	черный	70	60,0	80,0	96,0	110,0	7,0	137,0	94,0	77,0	1
KFW-95	83681214	черный	95	74,0	108,0	127,0	144,0	7,0	167,0	128,0	111,0	1
KFW-70	83681210	серый	70	60,0	80,0	96,0	110,0	7,0	137,0	94,0	77,0	1
KFW-95	83681212	серый	95	74,0	108,0	127,0	144,0	7,0	167,0	128,0	111,0	1
прокладка для достижения степени защиты IP 65 (соединительный элемент для шланга/фитинг):												
DS 70	83101238											
DS 95	83101240											

Соединительный элемент для шланга m-jumbo

Монтаж

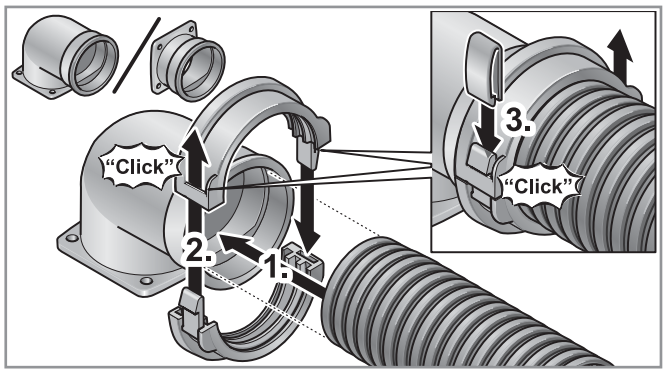

Вставить защитный шланг для проводов в соединение. Разместить полусферы вокруг соединения и защелкнуть их. Закрепить фиксаторы с двух сторон.

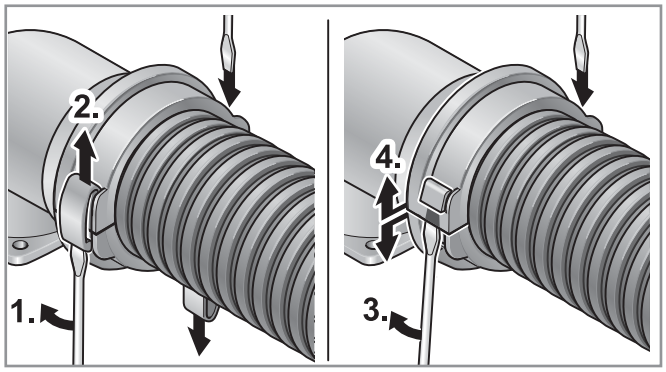

Ослабить и снять фиксаторы с обеих сторон при помощи соответствующего инструмента. Ослабить защелки и снять полусферы. Извлечь защитный шланг для проводов из соединения.

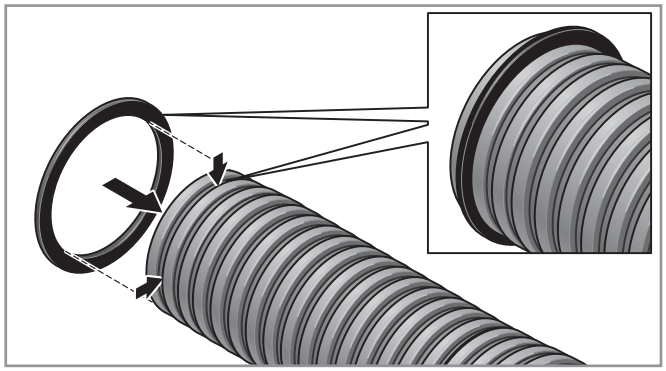

Для достижения степени защиты IP 65 необходимо использовать дополнительное уплотнительное кольцо на защитном шланге для проводов. Для этого вставьте прокладку в первое углубление в защитном шланге для проводов. Затем проводите монтаж согласно в порядке, описанном в шаге 1.

Оформить заказ

Перейти на сайт

Другие виды продукции

ООО «С-Грация»
Тел.: (495) 978-37-92
Тел/факс: (499)271-55-90
E-mail: postavka@s-graciya.ru
www.s-graciya.ru