Соединительный элемент для шланга
Фланцевый угол

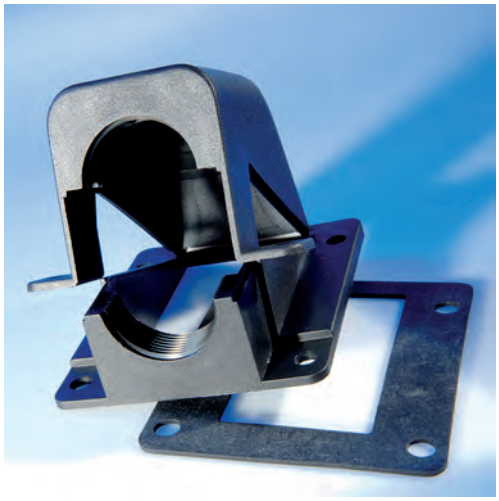

ООО «С-Грация»
Тел.: (495) 978-37-92
Тел/факс: (499)271-55-90
E-mail: postavka@s-graciya.ru
www.s-graciya.ru

Соединительный элемент для шланга
Фланцевый угол

Весь ассортимент фланцевых угольников

Тип KFW

Разъемный угловой фланцевый фитинг 90° с метрической резьбой или резьбой Pg.

Тип KFW/D и KFW/X

Разъемный угловой фланцевый фитинг 90° для прямого крепления защитных шлангов для проводов.

Преимущества

Разъемное соединение

Фланцевые угольники для соединительных элементов для шлангов изготавливаются из высококачественного полиамида.

Поскольку фланцевые угольники являются разъемными и обладают большим отверстием, это обеспечивает очень быстрый и простой монтаж подготовленных к монтажу проводов в корпус. Благодаря своей конструкции эти соединительные уголки предлагаю степень защиты IP 54 или IP 65.

Защитные шланги для проводов можно устанавливать напрямую. При этом сохраняется возможность их вращения. В соединении с соответствующим фитингом для шлангов достигается более высокая степень защиты IP 65.

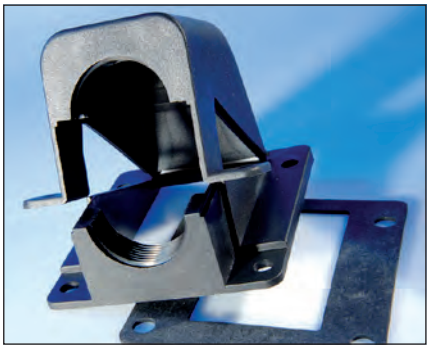

- ✔ Разъемная система
- ✔ Возможность установки подготовленных к монтажу проводов
- ✔ Простота монтажа
- ✔ Сохранение возможности вращения
- ✔ Пригодность для защитных шлангов для проводов EW и EWX

Возможность комбинирования

	Соединительные элементы для шланга до размера шланга M50/Pg48		
	KFW	KFW/D	Тип KFW/X
EF	✘	✘	✘
EW	✤	✔	✘
EWF	✤	✔	✘
EWS	✤	✔	✘
EWX	✤	✘	✔
EW-G	✤	❣	✘
EW-HY	✤	✔	✘
EW-LS	✤	✔	✘
EW-PA	✤	✔	✘
EW-PA-LS	✤	✔	✘
EW-PA-UL	✤	✔	✘
EW-PA-EX	✤	✔	✘
EW-PAB	✤	✔	✘
EW-PAE	✤	✔	✘
EW-PAL	✤	✔	✘
EW-PAP	✤	✘	✘
EW-PP	✤	✔	✘
EW-PRF	✤	✔	✘
EW-TEF	✤	✔	✘
EWT-PA	✤	✔	✘
EWT-PP	✤	✔	✘
EWX-LS	✤	✘	✔
EWX-PA	✤	✘	✔
EWX-PA-LS	✤	✘	✔
EWX-PA-UL	✤	✘	✔
EWX-PAE	✤	✘	✔
EWX-PAE-LS	✤	✘	✔
GF	✘	✘	✘

✔ возможность комбинирования
✘ нет возможности комбинирования
❣ условная возможность комбинирования (снятие покрытия)
✤ в сочетании с дополнительным фитингом для шланга или кабеля

Соединительный элемент для шланга
Фланцевый угол

Сведения о материалах

	Материал		Диапазон температур [°C]			Степень защиты на гофрированном шланге	Степень пожарной опасности UL94	Номер файла UL E148958	Без содержания галогенов	Без содержания фосфора	Без содержания кадмия	Без содержания асбеста	Без содержания свинца	Без содержания силикона	Соответствует RoHS
	соединение	фасонное уплотнение	min.	max.	Кратковременно										
KFW	полиамид PA6	неопрен	-40	110	140	IP 65	V0	✔	✔	✔	✔	✔	✔	✔	✔
KFW/D	полиамид PA6	неопрен	-40	110	140	IP 54	V0	✔	✔	✔	✔	✔	✔	✔	✔
Тип KFW/X	полиамид PA6	неопрен	-40	110	140	IP 54	V0		✔	✔	✔	✔	✔	✔	✔

Соединительный элемент для шланга
Фланцевый угол

Тип KFW

-40–110°C
кратковременно 140°C

модифицированный полиамид

V0

IP 65

Легко открывающийся фланцевый угольник для кабельных вводов и фитингов для шлангов. В комплект поставки входит плоская прокладка для фланцевого фитинга.

- Позволяет провести подготовленные к монтажу провода через съемную верхнюю часть.
- Простой монтаж
- Высокая стабильность
- Внутренняя резьба для метрических фитингов или фитингов типа Pg

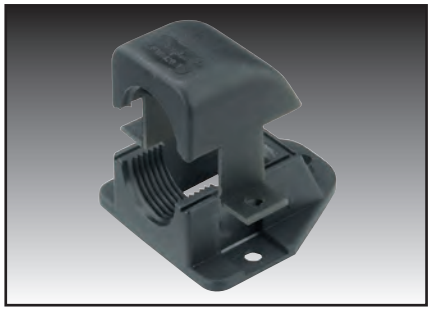

KFW

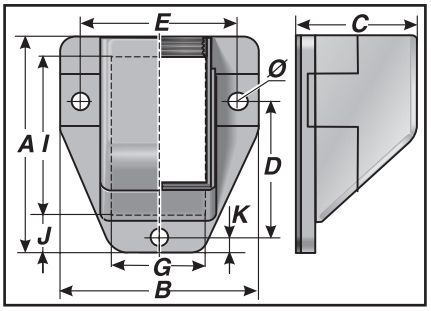

до M25/Pg21

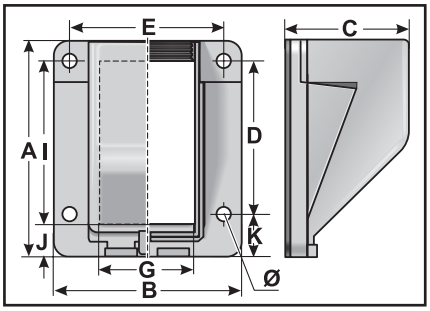

от M32/Pg29

тип	артикул	цвет	внутренняя резьба	A мм	B мм	C мм	D мм	E мм	G мм	I мм	J мм	K мм	Ø мм	кол./уп. шт.
Метрическая конструкция														
KFW-M16x1,5	83562450	черный	M16x1,5	49,0	47,0	35,0	29,0	37,0	22,5	27,0	11,0	4,5	4,3	10
KFW-M20x1,5	83562452	черный	M20x1,5	49,0	47,0	35,0	29,0	37,0	22,5	27,0	11,0	4,5	4,3	10
KFW-M25x1,5	83562454	черный	M25x1,5	69,0	65,0	44,0	41,5	51,5	30,0	42,5	15,0	6,0	6,0	10
KFW-M32x1,5	83562456	черный	M32x1,5	90,0	78,0	55,0	64,5	64,5	40,0	68,0	9,0	16,0	6,5	10
KFW-M40x1,5	83562458	черный	M40x1,5	99,0	94,0	66,0	79,5	79,5	48,5	74,5	9,5	10,0	6,5	10
KFW-M50x1,5	83562460	черный	M50x1,5	116,0	101,0	76,0	87,5	87,5	68,5	89,5	9,5	16,0	6,5	10
KFW-M16x1,5	83562410	серый	M16x1,5	49,0	47,0	35,0	29,0	37,0	22,5	27,0	11,0	4,5	4,3	10
KFW-M20x1,5	83562412	серый	M20x1,5	49,0	47,0	35,0	29,0	37,0	22,5	27,0	11,0	4,5	4,3	10
KFW-M25x1,5	83562414	серый	M25x1,5	69,0	65,0	44,0	41,5	51,5	30,0	42,5	15,0	6,0	6,0	10
KFW-M32x1,5	83562416	серый	M32x1,5	90,0	78,0	55,0	64,5	64,5	40,0	68,0	9,0	16,0	6,5	10
KFW-M40x1,5	83562418	серый	M40x1,5	99,0	94,0	66,0	79,5	79,5	48,5	74,5	9,5	10,0	6,5	10
KFW-M50x1,5	83562420	серый	M50x1,5	116,0	101,0	76,0	87,5	87,5	68,5	89,5	9,5	16,0	6,5	10

Тип KFW

тип	артикул	цвет	внутренняя резьба	A мм	B мм	C мм	D мм	E мм	G мм	I мм	J мм	K мм	Ø мм	кол./уп. шт.
Конструкция Pg														
KFW-11	83561650	черный	Pg 11	49,0	47,0	35,0	29,0	37,0	22,5	27,0	11,0	4,5	4,3	10
KFW-16	83561652	черный	Pg 16	49,0	47,0	35,0	29,0	37,0	22,5	27,0	11,0	4,5	4,3	10
KFW-21	83561654	черный	Pg 21	69,0	65,0	44,0	41,5	51,5	30,0	42,5	15,0	6,0	6,0	10
KFW-29	83561656	черный	Pg 29	90,0	78,0	55,0	64,5	64,5	40,0	68,0	9,0	16,0	6,5	10
KFW-36	83561658	черный	Pg 36	99,0	94,0	66,0	79,5	79,5	48,5	74,5	9,5	10,0	6,5	10
KFW-48	83561660	черный	Pg 48	116,0	101,0	76,0	87,5	87,5	68,5	89,5	9,5	16,0	6,5	10
KFW-11	83561610	серый	Pg 11	49,0	47,0	35,0	29,0	37,0	22,5	27,0	11,0	4,5	4,3	10
KFW-16	83561612	серый	Pg 16	49,0	47,0	35,0	29,0	37,0	22,5	27,0	11,0	4,5	4,3	10
KFW-21	83561614	серый	Pg 21	69,0	65,0	44,0	41,5	51,5	30,0	42,5	15,0	6,0	6,0	10
KFW-29	83561616	серый	Pg 29	90,0	78,0	55,0	64,5	64,5	40,0	68,0	9,0	16,0	6,5	10
KFW-36	83561618	серый	Pg 36	99,0	94,0	66,0	79,5	79,5	48,5	74,5	9,5	10,0	6,5	10
KFW-48	83561620	серый	Pg 48	116,0	101,0	76,0	87,5	87,5	68,5	89,5	9,5	16,0	6,5	10

Соединительный элемент для шланга
Фланцевый угол

Тип KFW/D и KFW/X

-40–110 °C
кратковременно 140°C

модифицированный полиамид

V0

IP 54

Разъемный фланцевый фитинг с углом 90° для защитных шлангов для проводов. Защитные шланги для проводов могут быть непосредственно установлены без дополнительного соединения во фланцевом угольнике. Защитный шланг для проводов вращается во фланцевом угольнике. Благодаря большим размерам отверстия фланцевый угольник из пластика идеально подходит для ввода подготовленных к монтажу проводов. В комплект поставки входит плоская прокладка для фланцевого фитинга.

- Позволяет провести подготовленные к монтажу провода через съемную верхнюю часть
- Простой монтаж
- Шланг остается поворачивающимся

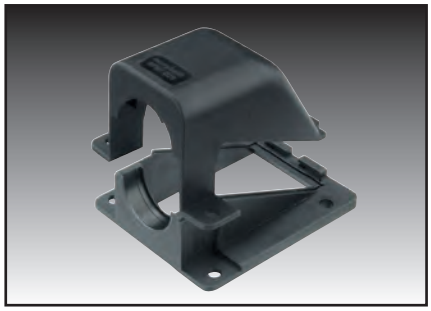

KFW

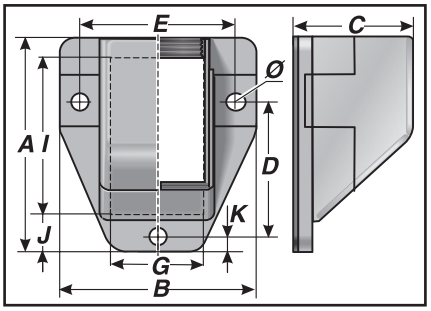

до D-21/M25/P21

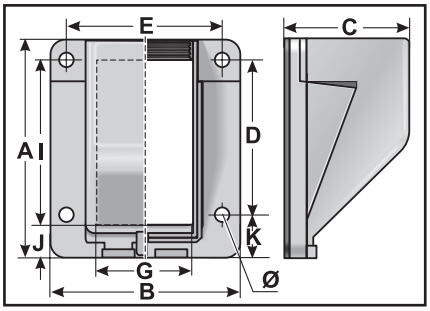

от D-29/M32/P29

тип	артикул	цвет	подходит для Murrflex	A мм	B мм	C мм	D мм	E мм	G мм	I мм	J мм	K мм	Ø мм	кол./уп. шт.
Для защитных шлангов для проводов со стандартной гофрировкой тип EW-xx и EWT-xx														
KFW/D-11	83561850	черный	M16/P11	49,0	47,0	35,0	29,0	37,0	22,5	27,0	11,0	4,5	4,3	10
KFW/D-16	83561852	черный	M20/P16(S)	49,0	47,0	35,0	29,0	37,0	22,5	27,0	11,0	4,5	4,3	10
KFW/D-21	83561854	черный	M25/P21(S)	69,0	65,0	44,0	41,5	51,5	30,0	42,5	15,0	6,0	6,0	10
KFW/D-29	83561856	черный	M32/P29(S)	90,0	78,0	55,0	64,5	64,5	40,0	68,0	9,0	16,0	6,5	10
KFW/D-36	83561858	черный	M40/P36(S)	99,0	94,0	66,0	79,5	79,5	48,5	74,5	9,5	10,0	6,5	10
KFW/D-48	83561860	черный	M50/P48(S)	116,0	101,0	76,0	87,5	87,5	68,5	89,5	9,5	16,0	6,5	10
KFW/D-11	83561810	серый	M16/P11	49,0	47,0	35,0	29,0	37,0	22,5	27,0	11,0	4,5	4,3	10
KFW/D-16	83561812	серый	M20/P16(S)	49,0	47,0	35,0	29,0	37,0	22,5	27,0	11,0	4,5	4,3	10
KFW/D-21	83561814	серый	M25/P21(S)	69,0	65,0	44,0	41,5	51,5	30,0	42,5	15,0	6,0	6,0	10
KFW/D-29	83561816	серый	M32/P29(S)	90,0	78,0	55,0	64,5	64,5	40,0	68,0	9,0	16,0	6,5	10
KFW/D-36	83561818	серый	M40/P36(S)	99,0	94,0	66,0	79,5	79,5	48,5	74,5	9,5	10,0	6,5	10
KFW/D-48	83561820	серый	M50/P48(S)	116,0	101,0	76,0	87,5	87,5	68,5	89,5	9,5	16,0	6,5	10
Для защитных шлангов для проводов с высокой гофрировкой тип EWX-xx														
KFW/X M25/P21	83562654	черный	M25/P21	69,0	65,0	44,0	41,5	51,5	30,0	42,5	15,0	6,0	6,0	10
KFW/X M32/P29	83562656	черный	M32/P29	90,0	78,0	55,0	64,5	64,5	40,0	68,0	9,0	16,0	6,5	10
KFW/X M40/P36	83562658	черный	M40/P36	99,0	94,0	66,0	79,5	79,5	48,5	74,5	9,5	10,0	6,5	10
KFW/X M50/P48	83562660	черный	M50/P48	116,0	101,0	76,0	87,5	87,5	68,5	89,5	9,5	16,0	6,5	10
KFW/X M25/P21	83562614	серый	M25/P21	69,0	65,0	44,0	41,5	51,5	30,0	42,5	15,0	6,0	6,0	10
KFW/X M32/P29	83562616	серый	M32/P29	90,0	78,0	55,0	64,5	64,5	40,0	68,0	9,0	16,0	6,5	10
KFW/X M40/P36	83562618	серый	M40/P36	99,0	94,0	66,0	79,5	79,5	48,5	74,5	9,5	10,0	6,5	10
KFW/X M50/P48	83562620	серый	M50/P48	116,0	101,0	76,0	87,5	87,5	68,5	89,5	9,5	16,0	6,5	10

Оформить заказ

Перейти на сайт

Другие виды продукции

ООО «С-Грация»
Тел.: (495) 978-37-92
Тел/факс: (499)271-55-90
E-mail: postavka@s-graciya.ru
www.s-graciya.ru