С-Грация

КОМПЛЕКСНОЕ СНАБЖЕНИЕ

С-Грация представляет

MURR ELEKTRONIK

stay connected

Шкафы управления

электропитание

Трансформаторы

MTS	3
MST	5
MET	6
MTL	9

ООО “С-Грация”

Тел.: (495) 978-37-92

Тел/факс: (499) 271-55-90

E-mail: postavka@s-graciya.ru

www.s-graciya.ru

ТРАНСФОРМАТОРЫ

Изоляция класса T 40/B

MTS

I- и II-фазные трансформаторы гальванической развязки, изоляция класса T 40/B или понижающие трансформаторы, изоляция класса T 40/B.

Защита от прикосновения. Трансформаторы с пружинными или винтовыми зажимами.

Петли для крепления болтами и крепление на DIN-рейку.

Входное напряжение:	230/400 V AC или 230/400 V AC ± 15 V AC
Выходное напряжение:	24 V AC или 230 V AC
Номинальная мощность:	40 VA...250 VA
Температура окружающей среды:	40 °C

стр. 1.1.2

Изоляция класса T 40/B

MST

I- и II-фазные трансформаторы гальванической развязки, изоляция класса T 40/B или понижающие трансформаторы, изоляция класса T 40/B.

Защита от прикосновения. Трансформаторы с пружинными или винтовыми зажимами.

Крепление болтами.

Входное напряжение:	230/400 V AC
Выходное напряжение:	24 V AC или 230 V AC
Номинальная мощность:	320 VA...1000 VA
Температура окружающей среды:	40 °C

стр. 1.1.4

Изоляция класса T 60/B

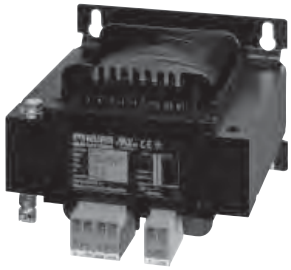

MET

I- и II-фазные трансформаторы гальванической развязки, изоляция класса T 60/B или понижающие трансформаторы, изоляция класса T 60/B.

Защита от прикосновения. Трансформаторы с пружинными или винтовыми зажимами.

Крепление болтами.

Входное напряжение:	230 V AC ± 5 %, 400 V AC ± 5 %, 240/415 V AC ± 5 %
Выходное напряжение:	24, 230, 110/240 V AC
Номинальная мощность:	500 VA...5000 VA
Температура окружающей среды:	60 °C

стр. 1.1.5

Изоляция класса T 60/B

MTL

I- и II-фазные трансформаторы гальванической развязки, изоляция класса T 60/B или понижающие трансформаторы, изоляция класса T 60/B.

Защита от прикосновения. Трансформаторы с пружинными или винтовыми зажимами.

Петли для крепления болтами и крепление на DIN-рейку.

Входное напряжение:	230/400 V AC ± 15 V AC
Выходное напряжение:	2 x 24 V AC или 2 x 115 V AC
Номинальная мощность:	25 VA...2500 VA
Температура окружающей среды:	60 °C

стр. 1.1.9

ТРАНСФОРМАТОРЫ

MURR ELEKTRONIK
stay connected

I- и II-фазные гальваническая развязка и понижающие трансформаторы

– согласно EN 61558

– защита от прикосновения согласно EN 60529 (IP20)

– Изоляция класса T 40/B

Сертификаты:

MTS	**MTS**
Входное напряжение 230/400 V AC	Входное напряжение 230/400 V AC
Выходное напряжение 230 V AC	Выходное напряжение 24 V AC (SELV)

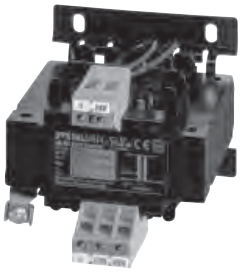

Принципиальная схема

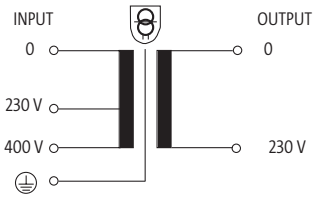

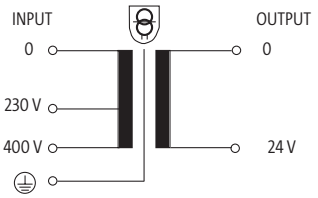

Данные заказа	Арт.№	Арт.№
Номинальная мощность	Пружинный/винтовой зажим	Пружинный/винтовой зажим
40 VA	**6686346**	**6686340**
63 VA	**6686347**	**6686341**
100 VA	[1]**6686348**	[1]**6686342**
160 VA	[1]**6686349**	[1]**6686343**
250 VA	[1]**6686351**	[1]**6686345**

Технические характеристики

Входное напряжение	230/400 V AC	
Выходное напряжение	230 V AC	24 V AC (безопасное низкое напряжение SELV)
Частота	50/60 Гц	
Стандарты	EN 61558-2-4 и EN 62041 категория 0	EN 61558-2-6 и EN 62041 категория 0
Испытательное напряжение перв./вт.	мин. 4 kV AC	
Изоляция класса	T 40/B	
Температурный диапазон	-20...+40 °C, без конденсата	
Способ монтажа	продольное отверстие для крепления или крепление на DIN-рейку (TH35) согласно EN 60715	

Размерный эскиз

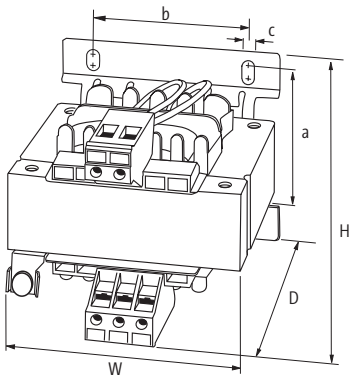

крепление (мм)

	В x Ш x Г	a x b x c	Ø	Вес
40 VA	79x78x93	56x56x4.8	4.8x8.4	0.8 кг
63 VA	79x78x93	56x56x4.8	4.8x8.4	1.15 кг
[1]100 VA	86x84x98	64.5x64x4.8	4.8x8.4	2.0 кг
[1]160 VA	101x96x106	86.5x84x4.8	4.8x8.4	2.65 кг
[1]250 VA	102x96x108	86.5x84x4.8	4.8x8.4	3.45 кг

Указания

Для винтового соединения номера изменяются с 6686... на 86... (т.е. опускается префикс 66).
Другие варианты - на заказ. [1]Размерные эскизы onlineshop.murrelektronik.com

ТРАНСФОРМАТОРЫ

I- и II-фазные гальваническая развязка и понижающие трансформаторы

– согласно EN 61558

– защита от прикосновения согласно EN 60529 (IP20)

– Изоляция класса T 40/B

Сертификаты:

MTS

Входное напряжение 230/400 V AC ± 15 V AC
Выходное напряжение 230 V AC

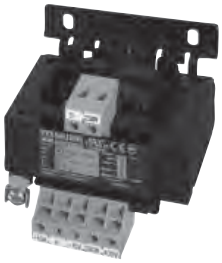

MTS

Входное напряжение 230/400 V AC ± 15 V AC
Выходное напряжение 24 V AC (SELV)

Принципиальная схема

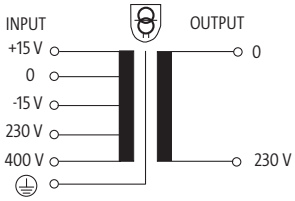

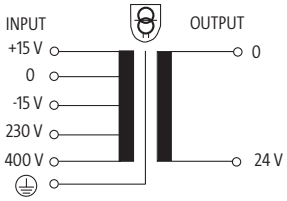

Данные заказа	Арт.№	Арт.№
Номинальная мощность	Пружинный/винтовой зажим	Пружинный/винтовой зажим
40 VA	**6686366**	**6686360**
63 VA	**6686367**	**6686361**
100 VA	**6686368**	**6686362**
160 VA	**6686369**	**6686363**
250 VA	**6686371**	**6686365**

Технические характеристики

Входное напряжение	230/400 V AC ± 15 V AC	
Выходное напряжение	230 V AC	24 V AC (безопасное низкое напряжение SELV)
Частота	50/60 Гц	
Стандарты	EN 61558-2-4 и EN 62041 категория 0	EN 61558-2-6 и EN 62041 категория 0
Испытательное напряжение перв./вт.	мин. 4 kV AC	
Изоляция класса	T 40/B	
Температурный диапазон	-20...+40 °C, без конденсата	
Способ монтажа	продольное отверстие для крепления или крепление на DIN-рейку (TH35) согласно EN 60715	

Размерный эскиз

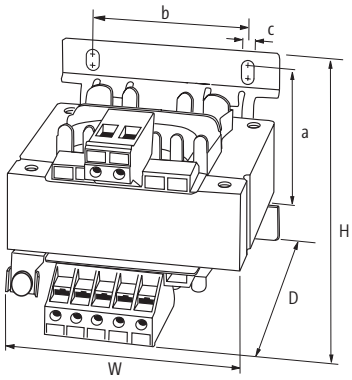

крепление (мм)

	B x Ш x Г	a x b x c	Ø	Вес
40 VA	79x78x93	56x56x4.8	4.8x8.4	0.8 кг
63 VA	79x78x93	56x56x4.8	4.8x8.4	1.15 кг
100 VA	86x84x98	64.5x64x4.8	4.8x8.4	2.0 кг
160 VA	101x96x106	86.5x84x4.8	4.8x8.4	2.65 кг
250 VA	102x96x108	86.5x84x4.8	4.8x8.4	3.45 кг

Указания

Для винтового соединения номера изменяются с 6686... на 86... (т.е. опускается префикс 66).
Другие варианты - на заказ.

ТРАНСФОРМАТОРЫ

I- и II-фазные гальваническая развязка и понижающие трансформаторы

– согласно EN 61558

– защита от прикосновения согласно EN 60529 (IP20)

– Изоляция класса T 40/B

Сертификаты:

MST

Входное напряжение 230/400 V AC
Выходное напряжение 230 V AC

MST

Входное напряжение 230/400 V AC
Выходное напряжение 24 V AC (SELV)

Принципиальная схема

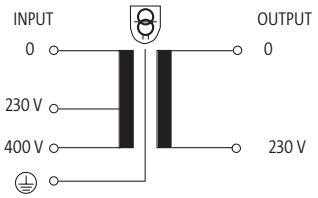

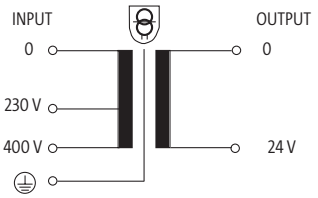

Данные заказа	Арт.№	Арт.№
Номинальная мощность	Пружинный/винтовой зажим	Пружинный/винтовой зажим
320 VA	**6686306**	**6686326**
400 VA	**6686307**	**6686327**
500 VA	**6686308**	**86328**
630 VA	**6686309**	**86329**
800 VA	**6686310**	**86330**
1000 VA	**6686311**	**86331**

Технические характеристики

Входное напряжение	230/400 V AC	
Выходное напряжение	230 V AC	24 V AC (безопасное низкое напряжение SELV)
Частота	50/60 Гц	
Стандарты	EN 61558-2-4 и EN 62041 категория 0	EN 61558-2-6 и EN 62041 категория 0
Испытательное напряжение перв./вт.	мин. 4 kV AC	
Изоляция класса	T 40/B	
Температурный диапазон	-20...+40 °C, без конденсата	
Способ монтажа	отверстие для крепления в форме замочной скважины	

Размерный эскиз

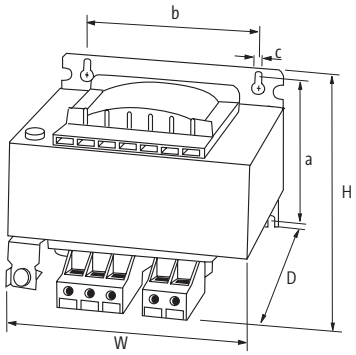

крепление (мм)

	B x Ш x Г	a x b x c	Ø	Вес
320 VA	92.2x20x122.4	74.4x 90x5.8	5.8x10	4.15 кг
400 VA	104.2x120x122.4	86.5x 90x5.8	5.8x10	5.15 кг
500 VA	108x35x133.6	87x104x5.8	5.8x10	6.5 кг
630 VA	112.5x150x144.6	90.6x122x7.0	7.0x11	7.7 кг
Арт.№ 86310	129.4x150x144.6	107.5x122x7.0	7.0x11	10.1 кг
Арт.№ 86330	136.3x150x149.1	107.5x122x7.0	7.0x11	10.1 кг
Арт.№ 86311	128x174x160	102x135x7.0	7.0x11	12.3 кг
Арт.№ 86331	133.3x174x165	102x135x7.0	7.0x11	12.3 кг

Указания

Для винтового соединения номера изменяются с 6686... на 86... (т.е. опускается префикс 66).
Другие варианты - на заказ.

ТРАНСФОРМАТОРЫ

I- и II-фазные Трансформаторы гальванической развязки

– согласно EN 61558

– защита от прикосновения согласно EN 60529 (IP20)

– изоляция класса T 60/B

Сертификаты:

МЕТ	**МЕТ**	**МЕТ**
Входное напряжение 230 V AC ±5 %	Входное напряжение 400 V AC ±5 %	Входное напряжение 240/415 V AC
Выходное напряжение 230 V AC	Выходное напряжение 230 V AC	Выходное напряжение 110/240 V AC

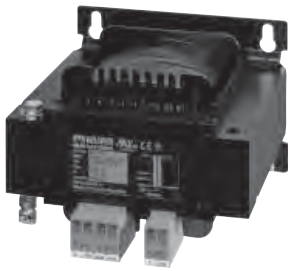

Принципиальная схема

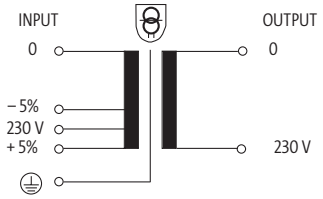

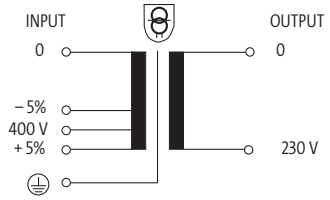

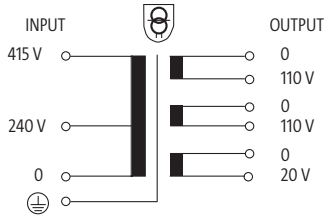

Данные заказа	**Арт.№**	**Арт.№**	**Арт.№**
Номинальная мощность	Пружинный/винтовой зажим	Пружинный/винтовой зажим	Пружинный/винтовой зажим
500 VA	**6686020**	**6686021**	**6686025**
630 VA	**6686030**	**6686031**	**6686035**
800 VA	**6686040**	**6686041**	**6686045**
1000 VA	**6686050**	**6686051**	**6686055**
1500 VA	**6686060**	**6686061**	

Технические характеристики

Входное напряжение	230 V AC ±5 %	400 V AC ±5 %	240/415 V AC
Выходное напряжение	230 V AC	230 V AC	110/240 V AC
Частота	50/60 Гц		
Стандарты	EN 61558-2-4 и EN 62041 категория 0		
Испытательное напряжение перв./вт.	мин. 4 kV AC		
Изоляция класса	T 60/B		
Температурный диапазон	-20...+60 °C, без конденсата		
Способ монтажа	отверстие для крепления в форме замочной скважины		

Размерный эскиз

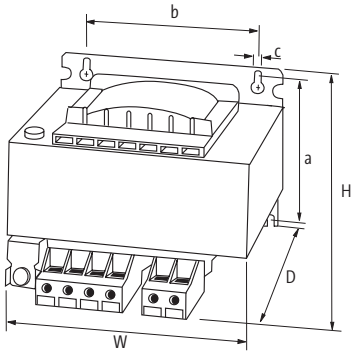

крепление (мм)

	B x Ш x Г	a x b x c	Ø	Вес
500 VA	112.6x150x146	90x122x7	7x11	6.8 кг
Арт.№ 86025	112.6x150x170	90x122x7	7x11	6.8 кг
630 VA	129x150x148	107.5x122x7	7x11	8.2 кг
Арт.№ 86031	130x150x146	107.5x122x7	7x11	8.2 кг
800 VA	118x175x160	92x135x7	7x11	11.2 кг
Арт.№ 86045	118x174x148	92x135x7	7x11	11.2 кг
1000 VA	138x174x160	111.5x135x7	7x11	14.8 кг
1500 VA	168x174x162	141.5x135x7	7x11	21 кг

Указания

Для винтового соединения номера изменяются с 6686... на 86... (т.е. опускается префикс 66).
Другие варианты - на заказ.

ТРАНСФОРМАТОРЫ

MURR ELEKTRONIK
stay connected

I- и II-фазные Трансформаторы гальванической развязки

– согласно EN 61558

– защита от прикосновения согласно EN 60529 (IP20)

– изоляция класса T 60/B

Сертификаты:

MET

Входное напряжение 230 V AC ±5 %
Выходное напряжение 230 V AC

MET

Входное напряжение 400 V AC ±5 %
Выходное напряжение 230 V AC

Принципиальная схема

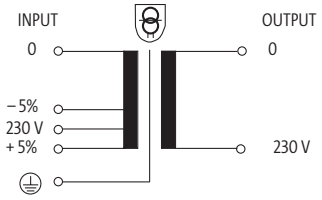

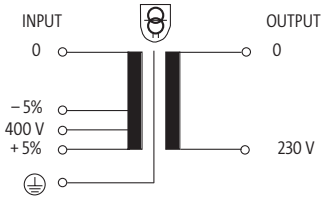

Данные заказа	Арт.№	Арт.№
Номинальная мощность	Пружинный/винтовой зажим	Пружинный/винтовой зажим
2000 VA	6686070	**6686071**
3000 VA	6686090	**6686091**
4000 VA	6686110	**6686111**
5000 VA	6686130	**6686131**

Технические характеристики		
Входное напряжение	230 V AC ±5 %	400 V AC ±5 %
Выходное напряжение	230 V AC	230 V AC
Частота	50/60 Гц	
Стандарты	EN 61558-2-4 и EN 62041 категория 0	
Испытательное напряжение перв./вт.	мин. 4 kV AC	
Изоляция класса	T40/B	
Температурный диапазон	-20...+40 °C, без конденсата	
Способ монтажа	продольное отверстие для крепления	

Размерный эскиз

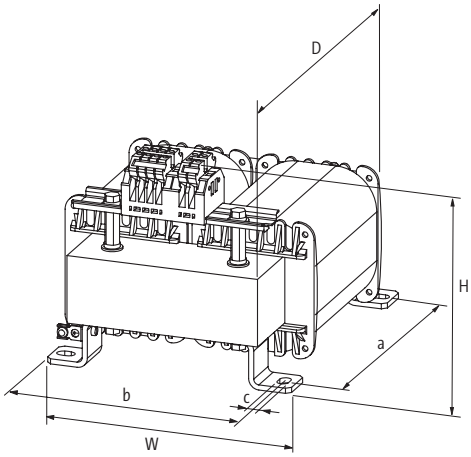

крепление (мм)

	B x Ш x Г	a x b x c	Ø	Вес
2000 VA	170x195x250	200x174x9	9x14	24 кг
3000 VA	195x198x250	200x174x9	9x14	30 кг
4000 VA	206x198x250	200x174x9	9x14	32 кг
5000 VA	225x198x250	200x174x9	9x14	40 кг

Указания

Для винтового соединения номера изменяются с 6686... на 86... (т.е. опускается префикс 66).
Другие варианты - на заказ.

ТРАНСФОРМАТОРЫ

I- и II-фазные понижающие трансформаторы

– согласно EN 61558

– защита от прикосновения согласно EN 60529 (IP20)

– изоляция класса T 60/B

Сертификаты:

MET

Входное напряжение 230 V AC ±5 %
Выходное напряжение 24 V AC (SELV)

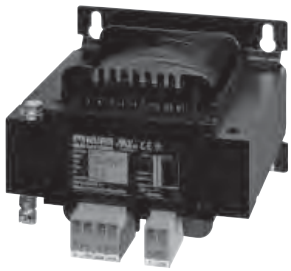

MET

Входное напряжение 400 V AC ±5 %
Выходное напряжение 24 V AC (SELV)

Принципиальная схема

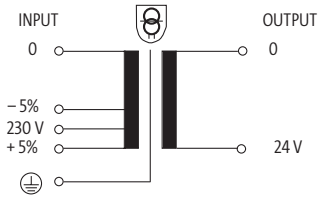

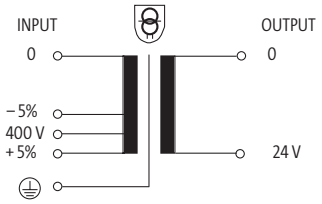

Данные заказа	Арт.№	Арт.№
Номинальная мощность		
500 VA	86023	86024
630 VA	86033	86034
800 VA	86043	86044
1000 VA	86053	86054

Технические характеристики

Входное напряжение	230 V AC ±5 %	400 V AC ±5 %
Выходное напряжение	24 V AC (безопасное низкое напряжение SELV)	
Частота	50/60 Гц	
Стандарты	EN 61558-2-6 и EN 62041 категория 0	
Испытательное напряжение перв./вт.	мин. 4 kV AC	
Изоляция класса	T 60/B	
Температурный диапазон	-20...+60 °C, без конденсата	
Способ монтажа	отверстие для крепления в форме замочной скважины	

Размерный эскиз

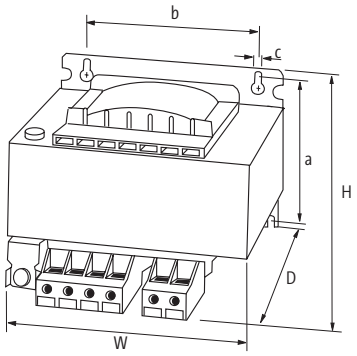

крепление (мм)

	B x Ш x Г	a x b x c	Ø	Вес
500 VA	112.6x150x146	90x122x7	7x11	6.8 кг
630 VA	129x150x148	107.5x122x7	7x11	8.2 кг
800 VA	117x174x160	92x135x7	7x11	11.2 кг
1000 VA	137x174x160	111.5x135x7	7x11	14.8 кг

Указания

Другие варианты - на заказ.

ТРАНСФОРМАТОРЫ

MURR ELEKTRONIK
stay connected

I- и II-фазные гальваническая развязка и понижающие трансформаторы

– согласно EN 61558

– защита от прикосновения согласно EN 60529 (IP20)

– изоляция класса T 60/B

Сертификаты:

MTL

Входное напряжение 230/400 V AC ± 15 V AC
Выходное напряжение 24 V AC или 48 V AC (SELV)

MTL

Входное напряжение 230/400 V AC ± 15 V AC
Выходное напряжение 115 V AC или 230 V AC

Принципиальная схема

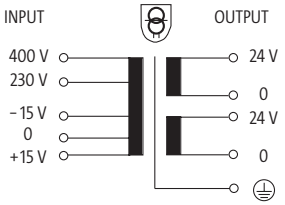

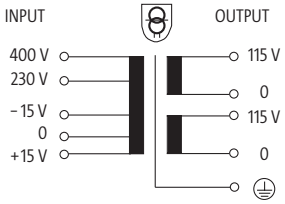

Данные заказа	Арт.№	Арт.№
Номинальная мощность		
25 VA	86450	86470
40 VA	**86451**	**86471**
63 VA	**86452**	**86472**
100 VA	**86453**	**86473**
160 VA	**86454**	**86474**
250 VA	**86455**	**86475**
320 VA	86456	86476

Аксессуары		Арт.№
Бирка	количество: 10 шт	89661
Соединительный мостик	количество: 10 шт	89660

Технические характеристики		
Входное напряжение	230/400 V AC ± 15 V AC	
Выходное напряжение	1 x 48 V AC, или 1 x 24 V AC, или 2 x 24 V AC	1 x 230 V AC, или 1 x 115 V AC, или 2 x 115 V AC
Частота	50/60 Гц	
Стандарты	EN 61558-2-4, EN 61558-2-6 и EN 62041 категория 0	EN 61558-2-4 и EN 62041 категория 0
Испытательное напряжение перв./вт.	мин. 4 kV AC	
Изоляция класса	T 60/B	
Температурный диапазон	-20...+60 °C, без конденсата	
Способ монтажа	Крепление на DIN-рейку (TH35-15) EN 60715 (до 160 VA) или отверстие для крепления в форме замочной скважины	

Размерный эскиз

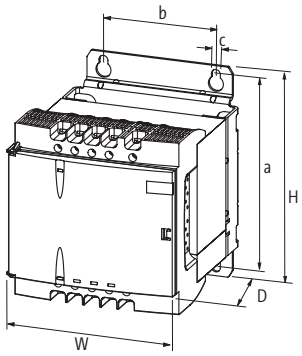

крепление (мм)

	B x Ш x Г	a x b x c	Ø	Вес
25 VA	108x87x98	96x60x5.5	5.5x9	1.14 кг
40 VA	108x87x104	96x60x5.5	5.5x9	1.44 кг
63 VA	108x87x116	96x60x5.5	5.5x9	2 кг
100 VA	108x87x139	96x60x5.5	5.5x9	2.86 кг
160 VA	153x123x128	136x82x6.5	6.5x11	4.44 кг
250 VA	153x123x142	136x82x6.5	6.5x11	5.66 кг
320 VA	153x123x160	136x82x6.5	6.5x11	7.18 кг

Указания

Другие варианты - на заказ.

ТРАНСФОРМАТОРЫ

I- и II-фазные гальваническая развязка и понижающие трансформаторы

– согласно EN 61558

– защита от прикосновения согласно EN 60529 (IP20)

– изоляция класса T 60/B

Сертификаты:

MTL

Входное напряжение 230/400 V AC ± 15 V AC
Выходное напряжение 24 V AC или 48 V AC (SELV)

MTL

Входное напряжение 230/400 V AC ± 15 V AC
Выходное напряжение 115 V AC или 230 V AC

Принципиальная схема

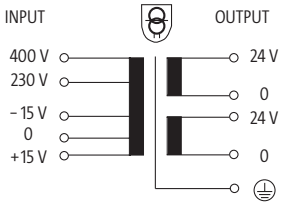

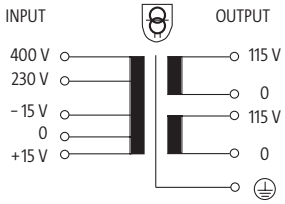

Данные заказа

Номинальная мощность	Арт.№ (Пружинный/винтовой зажим)	Арт.№ (Пружинный/винтовой зажим)
400 VA	6686457	6686477
630 VA	86458	6686478
1000 VA	86459	6686479
1600 VA	86460	6686480
2500 VA	86461	6686481

Технические характеристики

Входное напряжение	230/400 V AC ± 15 V AC	
Выходное напряжение	1 x 48 V AC, или 1 x 24 V AC, или 2 x 24 V AC	1 x 230 V AC, или 1 x 115 V AC, или 2 x 115 V AC
Частота	50/60 Гц	
Стандарты	EN 61558-2-4, EN 61558-2-6 и EN 62041 категория 0	EN 61558-2-4 и EN 62041 категория 0
Испытательное напряжение перв./вт.	мин. 4 kV AC	
Изоляция класса	T 60/B	
Температурный диапазон	-20...+60 °C, без конденсата	
Способ монтажа	отверстие для крепления в форме замочной скважины	

Размерный эскиз

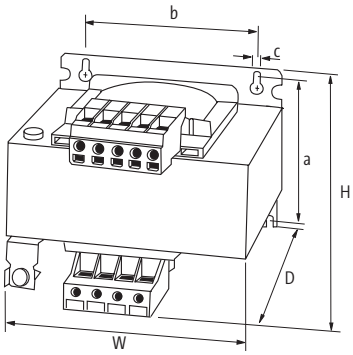

крепление (мм)

	B x Ш x Г	a x b x c	Ø	Вес
400 VA	112.5x150x160	90.6x122x7	7x11	7.58 кг
630 VA	125x150x160	90.6x122x7	7x11	8.04 кг
1000 VA	156x150x197	134.1x122x197	7x11	14.3 кг
1600 VA	108x87x139	96x60x5.5	5.5x9	2.86 кг
2500 VA	153x123x128	136x82x6.5	6.5x11	4.44 кг

Указания

Для винтового соединения номера изменяются с 6686... на 86... (т.е. опускается префикс 66).
Другие варианты - на заказ.

Другие разделы

Шкафы управления	Электропитание
	Подавление помех
	Преобразование сигналов
	Интерфейсы
Пассивные системы	Соединение
	Распределение
Активные системы	Модульные
	Компактные

ООО “С-Грация”

Тел.: (495) 978-37-92
Тел/факс: (499) 271-55-90
E-mail: postavka@s-graciya.ru
www.s-graciya.ru